Ersatzteilliste

ETI.-Nr.: 811 442
Benennung: Auflaufeinrichtung 60S/2 VKT
2“-Gußausführung

Erstelldatum: 28.01.04
Datum letzter Änderung:
Änderung:

Pos.	Benennung	Ersatzteil-Nummer
1	Kupplung (Bestellung nach Typ, ohne Befestigungsmaterial)	AK 26, 2“-Guß
2	Skt.-Mutter M10 A3C	375 724
3	Stoßdämpfer	207 672 04
4	Skt.-Schraube M10x55 A3C	370 875
5	Skt.- Schraube M12x75 A3C	701 959
6	Distanzbügel	690 841
7	Buchse (im Gehäuse eingepreßt)	1210678
8	Dämpfungsgummi	207 241 02 07
9	Schmiernippel AM 6 DIN 71412	700 203
10	Skt.-Mutter M12 A3C	704 065
11	Umlenkhebel (mit Gelenkkopf und Schmiernippel mont.) iH = 90:27	384 655
12	Gehäuse kpl. mit eingepreßten Buchsen für AE	Bestellung siehe Einprägung Zn.-Nr.AE
13	Anschlagplatte	625 627
14	Schmiernippel AM 8x1 DIN 71412	217 171 00 01
15	Scheibe ø19,2x34x3	370 693
16	Lagerschraube	581 145
17	Handbremshebel kpl mit Abreißseil	220 094

Pos.	Benennung		Ersatzteil-Nummer
18	Abreißseil mit Haken		368 605
19	Faltenbalg		207 389 02 10
20	Spannring		207 240 02 08
21	Zugrohr		647 692
22	Anbaufall Klemmschelle Rohr 48 (Klemmschelle angeschweißt für V und Vkt. Ausf.		
23	Klemmteil		205 318 02
24	Feststellknebel kpl.	V- Ausf.	610 561
		Vkt.- Ausf.	205 317 03
25	Scheibe A13		700 140
26	Skt.- Schraube M 8x65 A3C		701 127
27	Skt.- Mutter M 8 A3C		701 998

AE = Auflaufeinrichtung
HB = Handbremshebel
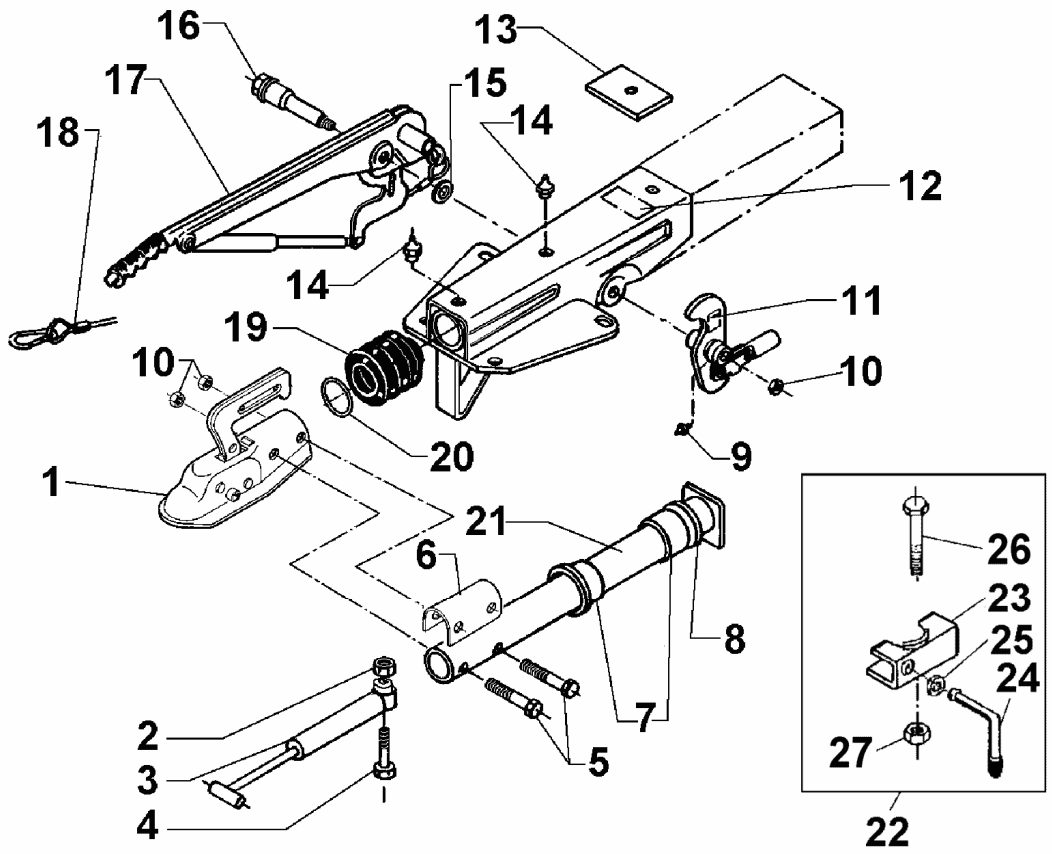
Bitte bei Bestellung die ETI - Nr. angeben