Ersatzteilliste

ETI.-Nr.: 811 130
Benennung: Auflaufeinrichtung 351Z
mit DIN-Zugöse

Erstelldatum: 15.02.96
Datum letzter Änderung: 26.10.04
Änderung: kpl. überarbeitet
Pos. 36/37 geändert
Pos. 18 ergänzt

Pos.	Benennung	Zeichnungs-Nummer
1	Gehäuse kpl. mit eingepreßten Buchsen für AE	Bestellung siehe Einprägung Zn.- Nr. AE
2	Zugöse (ohne Befestigungsmaterial)	
4	Skt.-Mutter M16 DIN 985	704 089
5	Skt.-Schraube M16x100 DIN 985	703 548
6	Skt.-Mutter B10x1 DIN 439	703 406
7	Kabelbinder	701 422
8	Faltenbalg	217 266 05
9	Zugstange	354 263
10	Lagerbuchse (nicht ausgerieben)	217 266 00 04
11	Stoßdämpfer	217 266 04
12	Dämpfungsgummi	217 266 00 03
13	Skt.-Mutter M14 DIN 980	704 067
14	Skt.-Mutter B 14 DIN 439	701 854
15	Anschlag	370 881
16	Skt.-Mutter M12 DIN 980	704 065
17	Scheibe	207 575 00 06
18	Umlenkhebel (mit Schmiernippel u. Gabelkopf mont.) iH = 90:32 iH = 90:35,5	380 804 590 130
19	Scheibe 12 DIN 1440	700 140
20	Gabelkopf	217 834 07
21	Skt.-Mutter M12 DIN 934	700 283
22	Gestänge	Bitte Länge u. Durchmesser angeben
23	Bolzen B12H11x40 DIN 1444	702 857

Pos.	Benennung	Zeichnungs-Nummer
24	Splint ∅3,2x20 DIN 94	702 004
25	Schmiernippel AM8x1 Keg.	375 900
26	Zylinder	217 834 08
27	Zugbügel	353 137
28	Skt.-Schraube M14x80 DIN 933	701 514
29	Skt.-Schraube M10x30 DIN 933	702 130
30	Federring B12 DIN 7980	703 339
31	Zylinderschraube m. Innensechskant M12x25 DIN 912	703 340
32	Handbremshebel (incl. Gasfeder und Abreißseil Pos.33	220 297
33	Abreißseil	209 385
34	Lagerbolzen	590 127
35	Federring B12 DIN 7980	703 339
36	Splint ∅3,2x20 DIN 94	704 004
37	Bolzen	358 533
38	Gasfeder	603 896
39	Skt.-Mutter M10 DIN 980 V8	704 066
40	Distanzbuchse	625 628

AE = Auflaufeinrichtung
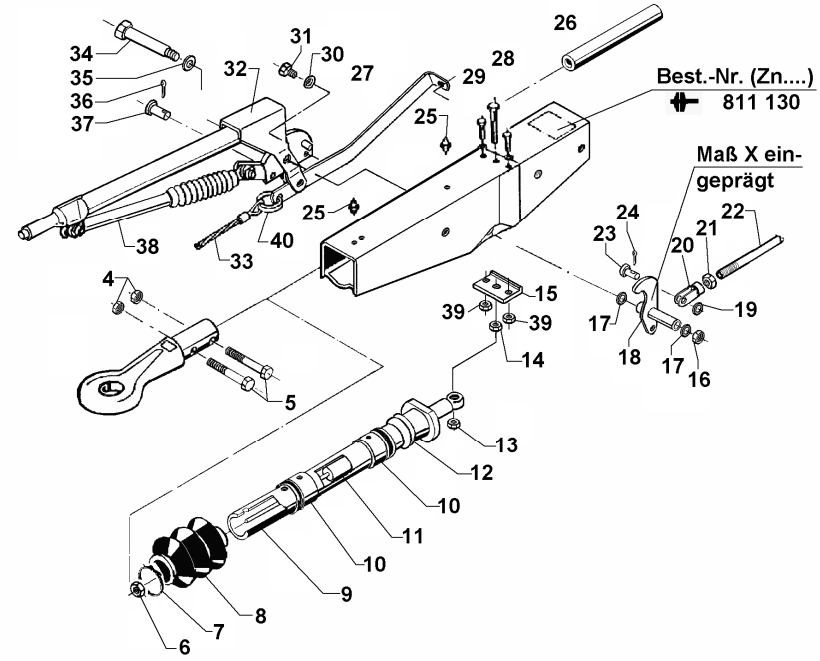
Bitte bei Bestellung die ETI-Nr. angeben